INSTALLATION INSTRUCTIONS DVCP-3 AND LATER LINER KITS

GAS-FIRED C UL US LISTED

BLACK REFLECTIVE LINERS		CERAMIC FIBER LINERS	
Models	**Description**	**Models**	**Description**
DVP32NKR	**Traditional**	**DVP(32,36,42)FAB**	**Aged Brick**
DVP36NKR	**Traditional**	**DVP(32,36,42)FCB**	**Cottage Brick**
DVP42NKR	**Traditional**	**DVP(32,36,42)FRB**	**Rustic Brick**

INSTRUCTIONS MUST BE LEFT WITH THE OWNER FOR FUTURE REFERENCE AFTER INSTALLATION

INSTALLATION OF REFLECTIVE LINERS

Carton Cnotents:
- Rear Liner
- Left Liner
- Right Liner
- 2 - Brackets
- 2 - #10 X 1/2" Screws

Tools Needed:
- Phillips screw driver

1. Prebend the brackets included with the kit to 80° as shown in **Figure 1.**

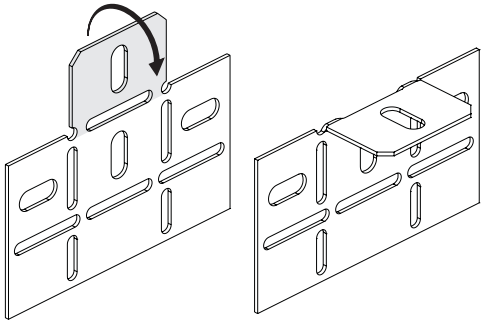

Figure 1

2. Place rear panel on log support in the back of the firebox and hold with one hand. **See Figure 2.**

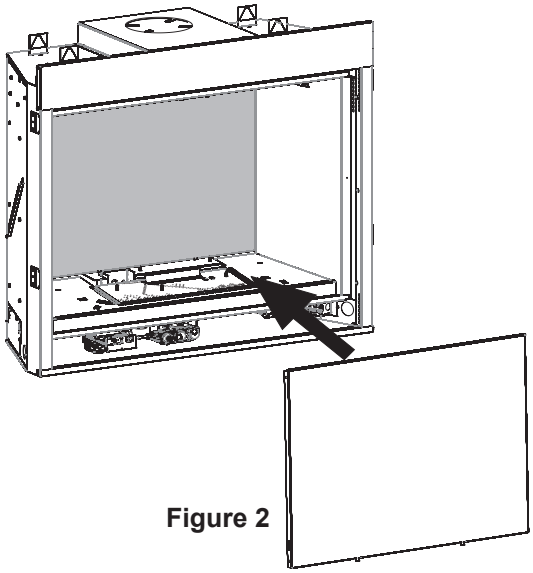

Figure 2

3. Place left panel against left firebox and rear panel and hold side in place.
4. Secure left panel in place with one of the brackets and a screw from step 1. **See Figure 3**.

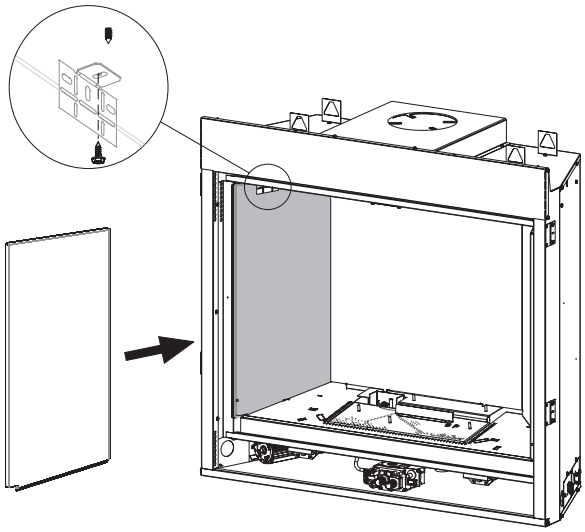

Figure 3

5. Repeat steps 3 and 4 for the right side.

INSTALLATION OF CERAMIC FIBER LINERS

Carton Contents:

- Rear Liner
- Left Liner
- Right Liner
- 2 - Brackets
- 2 - #10 X 1/2" Screws

Tools Needed:

- Phillips Screwdriver

1. Prebend the brackets included with the kit as shown in **Figure 4.**

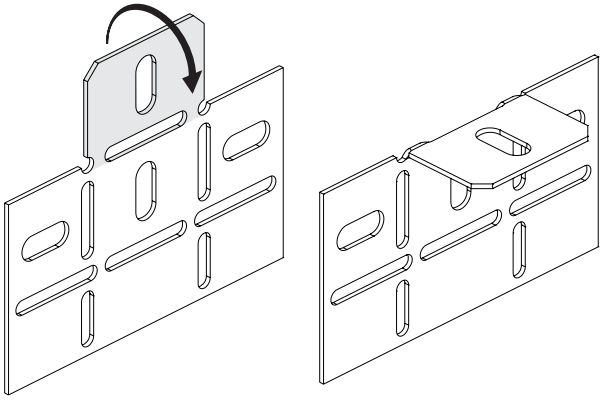

Figure 4

2. Place rear panel on log support in the back of the firebox and hold with one hand. **See Figure 5.**

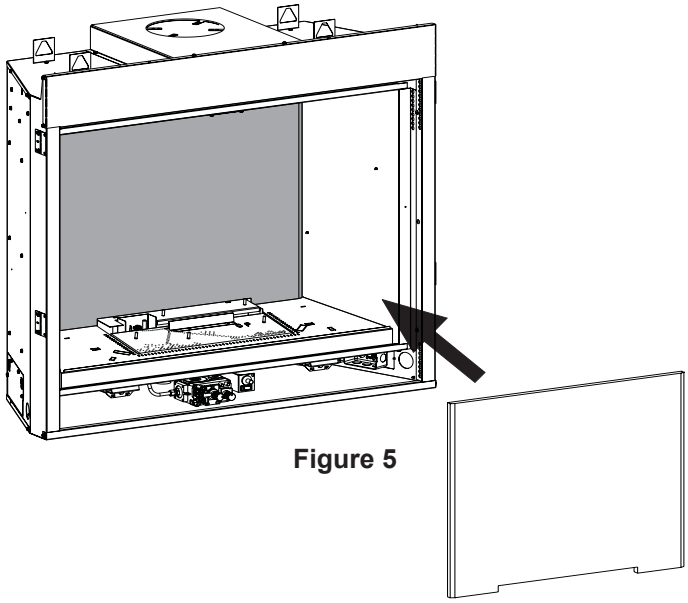

Figure 5

3. Place left panel against left firebox and rear panel and hold side in place.
4. Secure left panel in place with one of the brackets from step 1 and a screw. **See Figure 6**.

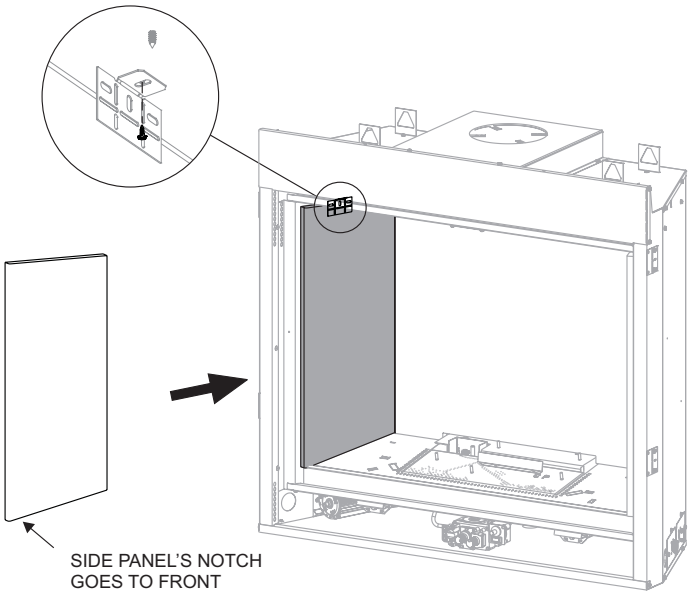

Figure 6

5. Repeat steps 3 and 4 for the right side.

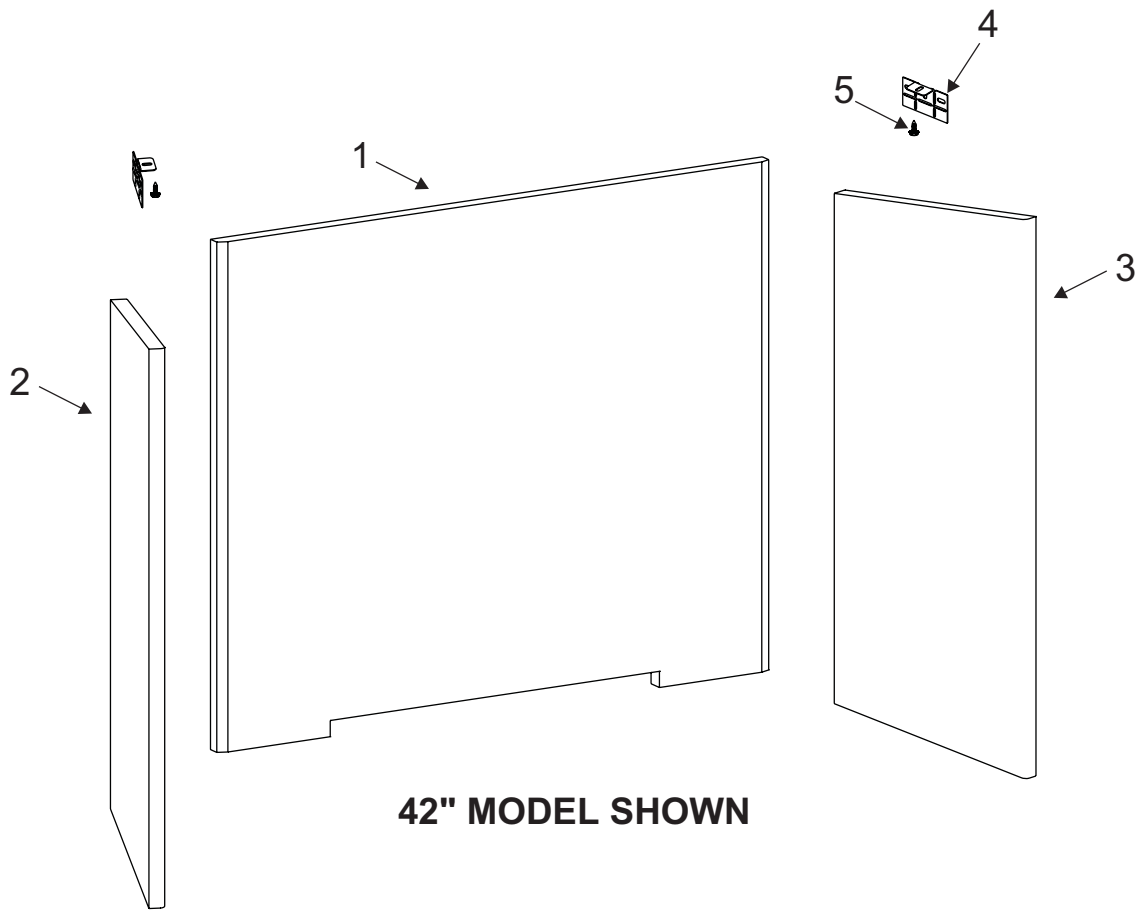

42" MODEL SHOWN

BRICK LINER PARTS LIST					
Part Numbers - DVP(32,36,42)FAB					
Index No.	**32"**	**36"**	**42"**	**Aged Brick Liner**	**Qty.**
1	37649	37665	37681	Rear	1
2	37650	37666	37682	Left	1
3	37651	37667	37683	Right	1
4	29270	29270	29270	Liner Bracket	2
5	R2737	R2737	R2737	Screws #10 X 1/2"	2
Part Numbers - DVP(32,36,42)FCB					
Index No.	**32"**	**36"**	**42"**	**Cottage Brick Liner**	**Qty.**
1	37654	37670	37686	Rear	1
2	37655	37671	37687	Left	1
3	37656	37672	37688	Right	1
4	29270	29270	29270	Liner Bracket	2
5	R2737	R2737	R2737	Screws #10 X 1/2"	2
Part Numbers - DVP(32,36,42)FRB					
Index No.	**32"**	**36"**	**42"**	**Rustic Brick Liner**	**Qty.**
1	37660	37676	37692	Rear	1
2	37661	37677	37693	Left	1
3	37662	37678	37694	Right	1
4	29270	29270	29270	Liner Bracket	2
5	R2737	R2737	R2737	Screws #10 X 1/2"	2

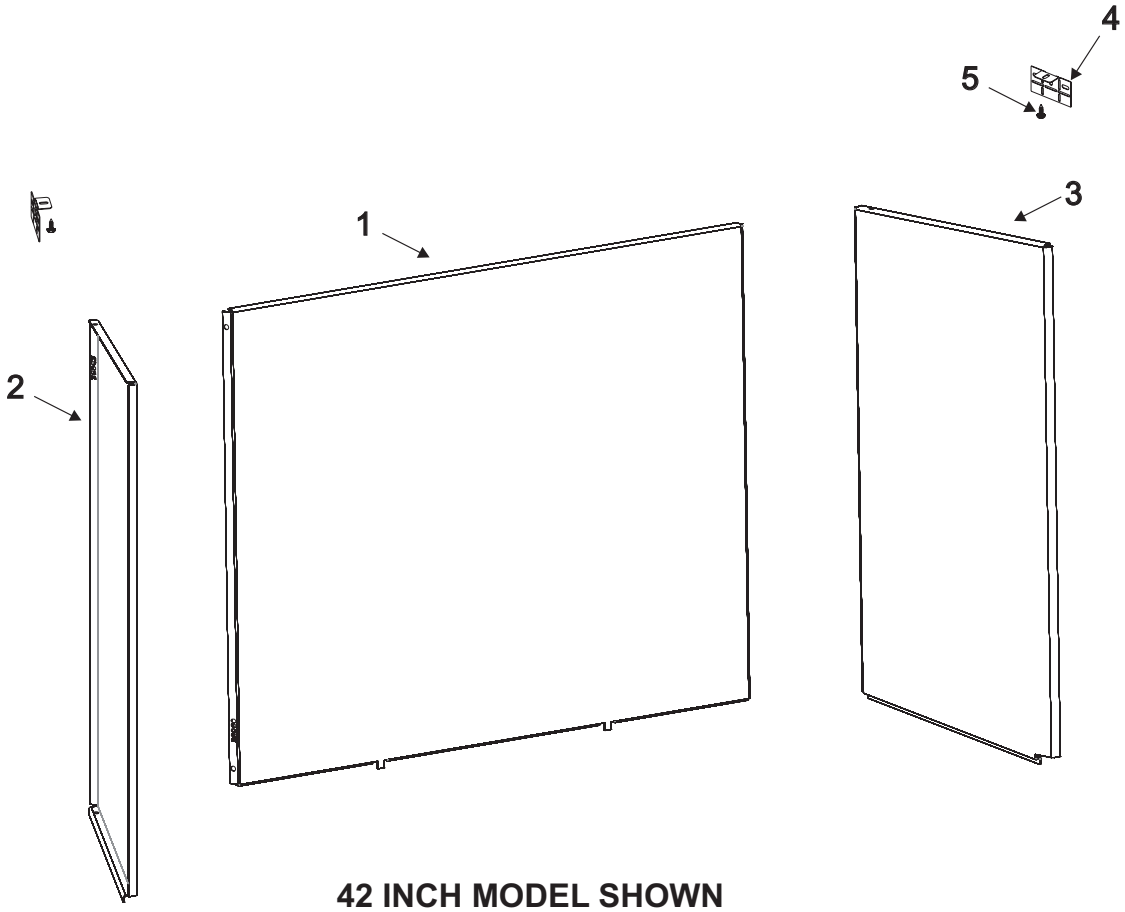

42 INCH MODEL SHOWN

REFLECTIVE LINER PARTS LIST				
Index No.	**DVP32NKR**	**DVP36NKR**	**DVP42NKR**	**Porcelain Liner**
1	38958BL	38959BL	38960BL	Rear
2	38961BL	38961BL	38962BL	Left
3	38963BL	38963BL	38964BL	Right
4	29270			Liner Bracket
5	R2737			Screws #10 X 1/2"

EMPIRE
COMFORT SYSTEMS
SINCE 1932

Empire Comfort Systems Inc.
Belleville, IL

If you have a general question about our products, please e-mail us at info@empirecomfort.com.

If you have a service or repair question, please contact your dealer.

www.empirecomfort.com

INSTRUCTION D'INSTALLATION POUR TROUSSES DE GARNITURES DVCP-3 ET PLUS RÉCENTES

GARNITURES RÉFLÉCHISSANTES NOIRES		GARNITURES EN FIBRE DE CÉRAMIQUE	
Modèles	**Description**	**Modèles**	**Description**
DVP32NKR	**Traditionnel**	**DVP(32,36,42)FAB**	**Brique vieillie**
DVP36NKR	**Traditionnel**	**DVP(32,36,42)FCB**	**Brique cottage anglais**
DVP42NKR	**Traditionnel**	**DVP(32,36,42)FRB**	**Brique rustique**

APRÈS LE MONTAGE, LE FEUILLET D'INSTALLATION DOIT ÊTRE LAISSÉ AU PROPRIÉTAIRE POUR CONSULTATION ULTÉRIEURE

MONTAGE DES GARNITURES RÉFLÉCHISSANTES

Contenu de l'emballage :
- Garniture arrière
- Garniture gauche
- Garniture droite
- 2 - Supports
- 2 - Vis n° 10 X 1/2 po

Outils requis :
- Tournevis Phillips

1. Préparer les supports compris dans la trousse à 80° comme montré à la **Figure 1**.

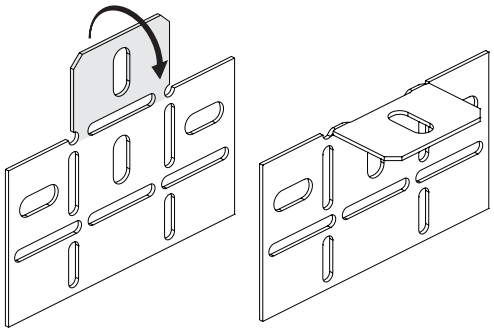

Figure 1

2. Placer le panneau arrière sur le support de bûches dans le mur du fond de l'âtre en le retenant d'une main. **Voir Figure 2.**

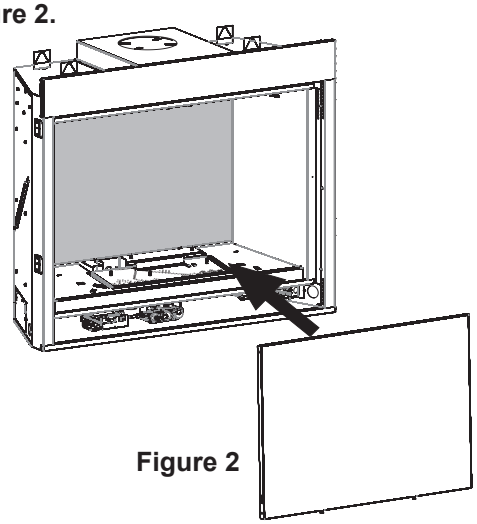

Figure 2

3. Appuyer le panneau de gauche contre le mur de l'âtre et le panneau arrière et le maintenir en place.
4. Fixer le panneau gauche en vissant un des supports pliés à l'étape 1 en place à l'aide d'une vis n° 10 X 1/2 po. **Voir Figure 3.**

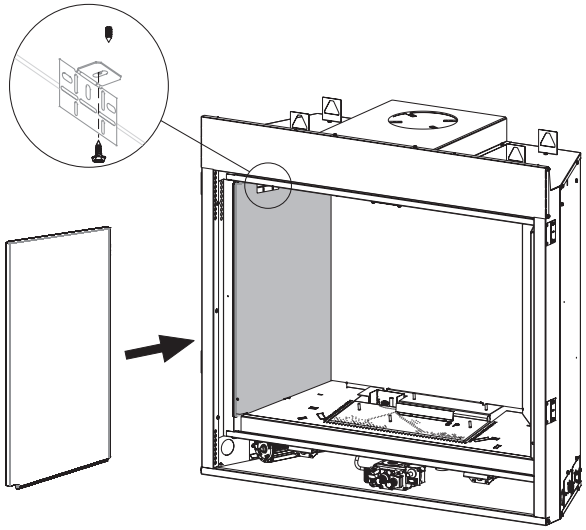

Figure 3

5. Répéter les étapes 3 et 4 pour le côté droit.

POSE DES GARNITURES EN FIBRE DE CÉRAMIQUE

Contenu de l'emballage :
- Garniture arrière
- Garniture gauche
- Garniture droite
- 2 - Supports
- 2 - Vis n° 10 x 1/2 po

Outils requis :
- Tournevis Phillips

1. Préparer les supports compris dans la trousse en les pliant d'avance comme montré à la **Figure 4**.

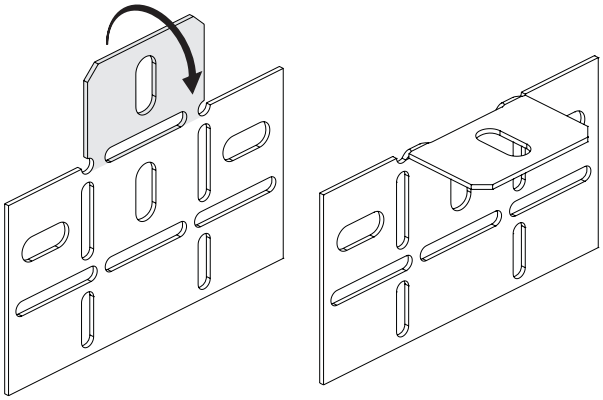

Figure 4

2. Placer le panneau arrière sur le support de bûches dans le mur du fond de l'âtre en le retenant d'une main. **Voir Figure 5.**

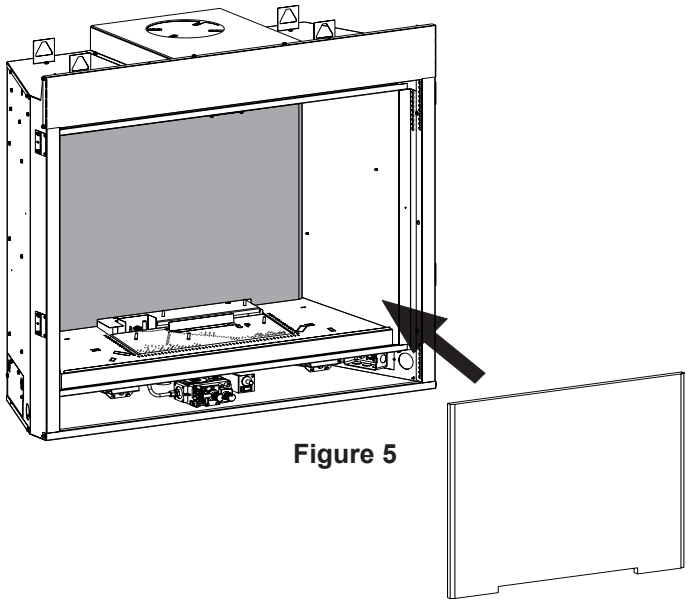

Figure 5

3. Appuyer le panneau de gauche contre le mur de l'âtre et le panneau arrière et le maintenir en place.
4. Fixer le panneau gauche en vissant un des supports pliés à l'étape 1 en place à l'aide d'une vis n° 10 X 1/2 po. **Voir Figure 6**

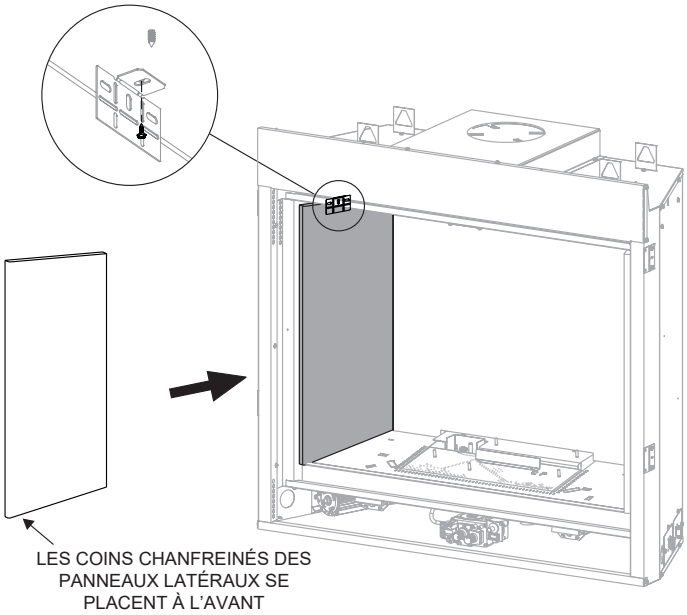

Figure 6

5. Répéter les étapes 3 et 4 pour le côté droit.

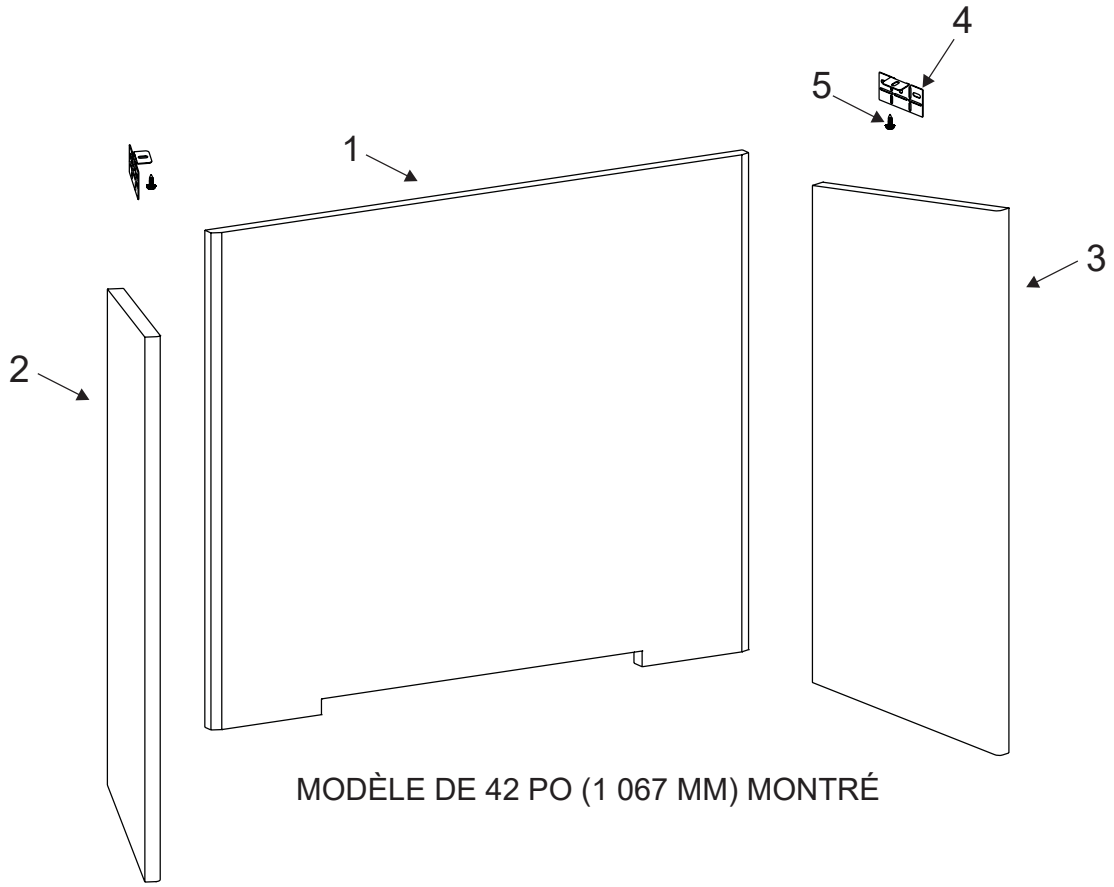

MODÈLE DE 42 PO (1 067 MM) MONTRÉ

LISTE DE PIÈCES DES PANNEAUX BRIQUE					
Numéros De Pièces - DVP(32,36,42)FAB					
Numéro De Repère	**32 PO (813 MM)**	**36 PO (914 MM)**	**42 PO (1 067 MM)**	**Garniture De Brique Vieillie**	**Qté.**
1	37649	37665	37681	Arrière	1
2	37650	37666	37682	Gauche	1
3	37651	37667	37683	Droite	1
4	29270	29270	29270	Support De Garniture	2
5	R2737	R2737	R2737	Vis Nº 10 X 1/2 PO	2
Numéros De Pièces - DVP(32,36,42)FCB					
Numéro De Repère	**32 PO (813 MM)**	**36 PO (914 MM)**	**42 PO (1 067 MM)**	**Garniture Brique Cottage Anglais**	**Qté.**
1	37654	37670	37686	Arrière	1
2	37655	37671	37687	Gauche	1
3	37656	37672	37688	Droite	1
4	29270	29270	29270	Support De Garniture	2
5	R2737	R2737	R2737	Vis Nº 10 X 1/2 Po	2
Numéros De Pièces - DVP(32,36,42)FRB					
Numéro De Repère	**32 PO (813 MM)**	**36 PO (914 MM)**	**42 PO (1 067 MM)**	**Garniture Brique Rustique**	**Qté.**
1	37660	37676	37692	Arrière	1
2	37661	37677	37693	Gauche	1
3	37662	37678	37694	Droite	1
4	29270	29270	29270	Support De Garniture	2
5	R2737	R2737	R2737	Vis Nº 10 X 1/2 Po	2

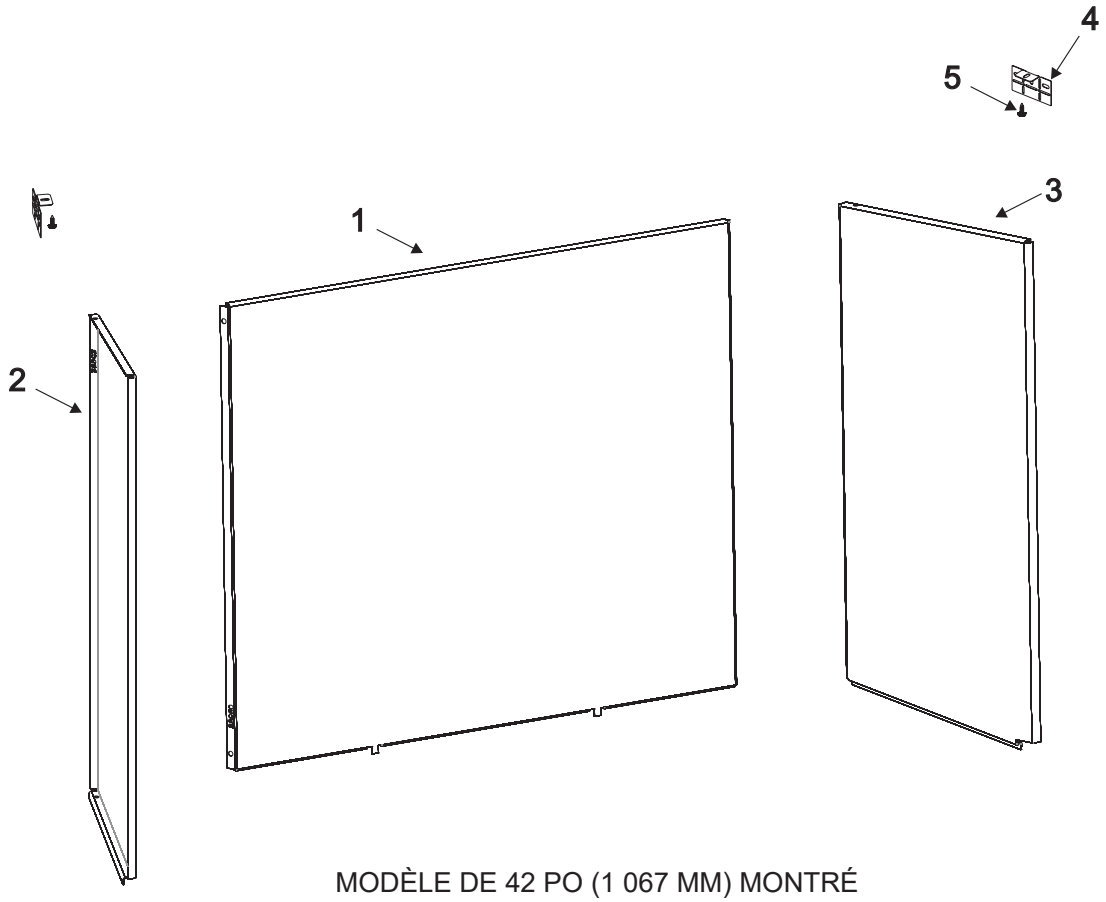

MODÈLE DE 42 PO (1 067 MM) MONTRÉ

LISTE DE PIÈCES DE PANNEAUX RÉFLÉCHISSANTS				
Numéro De Repère	**DVP32NKR**	**DVP36NKR**	**DVP42NKR**	**Garniture De Porcelaine**
1	38958BL	38959BL	38960BL	Arrière
2	38961BL	38961BL	38962BL	Gauche
3	38963BL	38963BL	38964BL	Droite
4	29270			Support De Garniture
5	R2737			Vis Nº 10 X 1/2 Po

Empire Comfort Systems Inc.
Belleville, IL

Pour toute question générale concernant nos produits, veuillez nous envoyer un courriel à info@empirecomfort.com.

Pour toute question d'entretien ou de réparation, veuillez contacter votre concessionnaire.

EMPIRE COMFORT SYSTEMS
SINCE 1932

www.empirecomfort.com